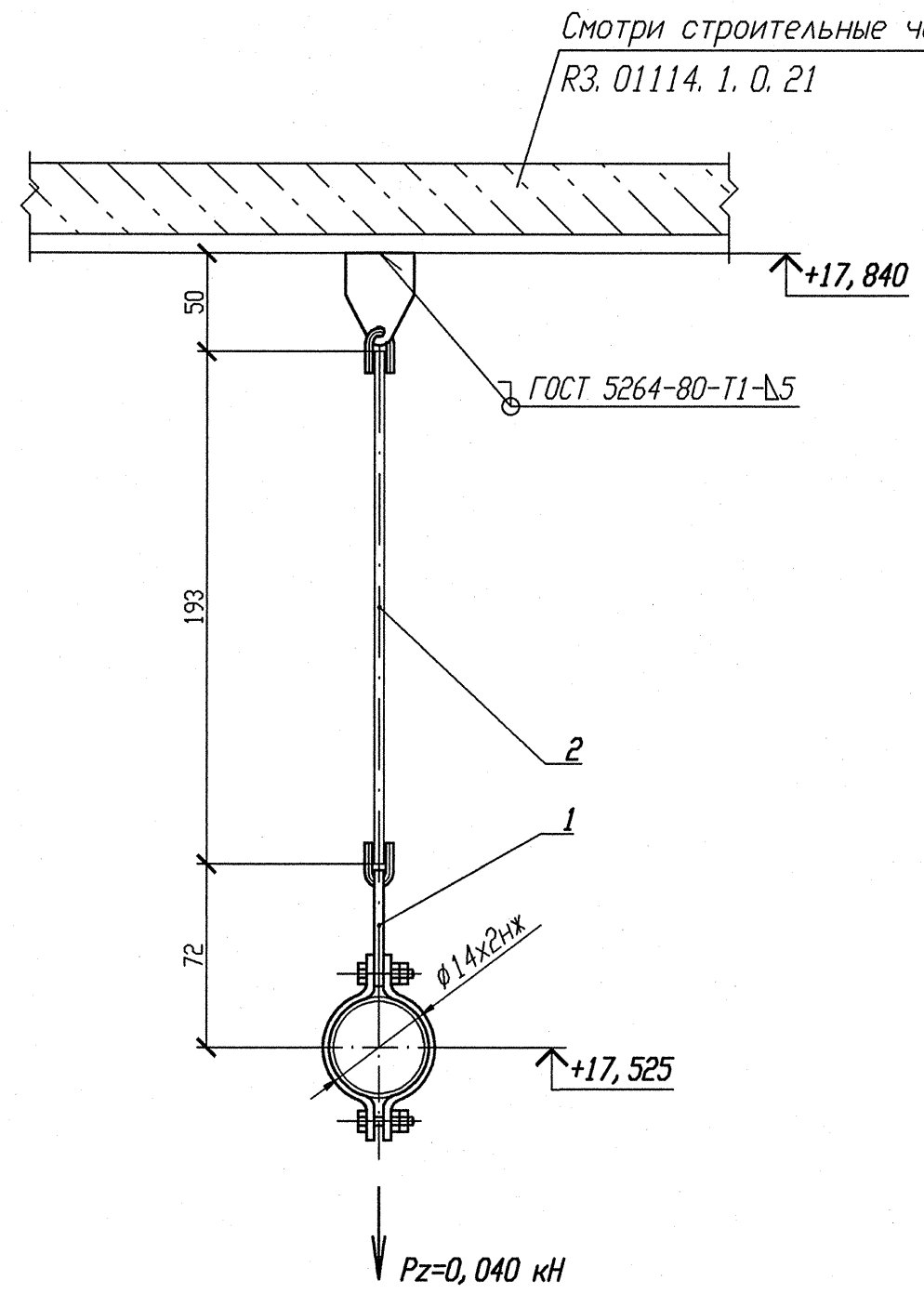

Спецификация деталей

Поз.	Обозначение	Наименование	Кол.	Материал	Масса, кг ед.	Масса, кг общ.	Приме-чание
1	Л8-522. 000-01	Подвеска 14К	1	Сборный	0, 3584	0, 3584	
2	Л8-522. 004-20	Тяга гладкая	1	В1-II-6 ГОСТ 2590-88 Круг 20-3ГП-М1-то ГОСТ 1050-88	0, 09	0, 09	
	ГОСТ 9467-75	Электроды		УОНИИ 13/45		-	
					Итого:		0, 448

1 Привязку опоры смотри изометрический чертеж 3TV11Z29.

2 Сварку производить по ГОСТ 5264-80. Сварку тяги с ушком производить по Л8-522. 000 СБ.

3 Отметка трубопровода подлежит уточнению в соответствии с уклоном трубопровода.

4 Максимальная нагрузка на опору Pz дана с учетом сейсмического воздействия.

5 Спецификация составлена на одну опору.

6 Изготовить один комплект.

АРХИВНЫЙ ЭКЗЕМПЛЯР

Изм.	Кол. уч.	Лист	Nдок.	Подпись	Дата
Инж. 2к.		Сидоренко			12. 02
Пров. инж. 1к.		Швабинский			12. 02
Пров. вед. инж.		Махотина			12. 02
Н. контр.		Краснояров			13. 02.

Инв. N подл. R3. 03732. 1. 0. 13
Лист 186

R3. TV10. 3095. 013. 03. 00. 104

Ростовская АЭС Блок 3

Редукторное отделение
Герметичная часть
Трубопроводы отбора проб
Pр больше 2. 2 МПа

Стадия	Лист	Листов
Р		1

Подвеска простая
3TV10Y296

ОАО "НИАЭП" 2013

Инв. N подл.	Подп. и дата	Взам. инв. N
R3. 03732. 1. 0. 13	12. 03. 13	